BOSCH

Montavimo ir naudojimo instrukcija

Karšto vandens talpykla
Tronic

TR1000T | TR2000T

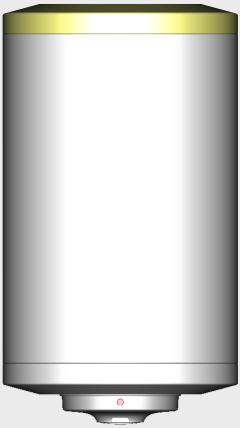

6720817523-00.1V

6 720 821 463 (2017/06) LT

Rodyklė

1 Simbolių paaiškinimas ir saugos nuorodos 3
1.1 Simbolių paaiškinimas 3
1.2 Saugos nurodymai 3

2 Techniniai duomenys ir matmenys 5
2.1 Naudojimas pagal paskirtį 5
2.2 Modelių sąrašas 5
2.3 Karšto vandens talpyklos aprašas 5
2.4 Apsauga nuo korozijos 5
2.5 Priedai 5
2.6 Techniniai duomenys 6
2.7 Matmenys ir minimalūs atstumai 8
2.8 Įrenginio sandara 9
2.9 Elektros laidų montavimas 10

3 Teisės aktai 10

4 Transportavimas 10
4.1 Transportavimas, sandėliavimas ir utilizavimas 10

5 Montavimas 10
5.1 Svarbūs nurodymai 10
5.2 Pastatymo vietos pasirinkimas 10
5.3 Sieninis laikiklis 11
5.4 Prijungimas prie vandens tiekimo sistemos 11
5.5 Prijungimas prie elektros tinklo 12
5.6 Paleidimas 13

6 Valdymas 13
6.1 Įrenginio įjungimas/išjungimas 13
6.2 Karšto vandens temperatūros nustatymas 13
6.2.1 "Tronic" modeliai 1000T 13
6.2.2 "Tronic" modeliai 2000T 13
6.3 Karšto vandens talpyklos ištuštinimas 14

7 Aplinkosauga ir šalinimas 14

8 Patikra ir techninė priežiūra 14
8.1 Informacija vartotojui 14
8.1.1 Valymas 14
8.1.2 Apsauginio vožtuvo patikra 14
8.1.3 Apsauginis vožtuvas 15
8.1.4 Techninė priežiūra ir remontas 15
8.2 Reguliari techninė priežiūra 15
8.2.1 Funkcionavimo patikra 15
8.2.2 Magnio anodas 15
8.2.3 Reguliarus valymas 15
8.2.4 Eksploatacijos nutraukimas ilgesniam laikui (ilgiau kaip 3 mėnesiams) 16
8.3 Termostatas 16
8.4 Po techninės priežiūros darbų 16

9 Triktys 17
9.1 Triktis, priežastis, pašalinimas 17

10 Elektrinio vandens šildytuvo garantinis talonas . 18

1 Simbolių paaiškinimas ir saugos nuorodos

1.1 Simbolių paaiškinimas

Įspėjamosios nuorodos

Įspėjamosios nuorodos tekste pažymimos įspėjamuoju trikampiu.
Be to, įspėjamieji žodžiai nusako pasekmių pobūdį ir sunkumą, jei nebus imamasi apsaugos nuo pavojaus priemonių.

Šiame dokumente gali būti vartojami žemiau pateikti įspėjamieji žodžiai, kurių reikšmė yra apibrėžta:

- PRANEŠIMAS reiškia, kad galima materialinė žala.
- PERSPĖJIMAS reiškia, kad galimi vidutiniai asmenų sužalojimai.
- **ĮSPĖJIMAS** reiškia, kad galimi sunkūs ar net mirtini asmenų sužalojimai.
- **PAVOJUS** reiškia, kad nesilaikant nurodymų bus sunkiai ar net mirtinai sužaloti asmenys.

Svarbi informacija

Svarbi informacija, kai nekeliamas pavojus žmonėms ir materialiajam turtui, žymima šalia esančiu simboliu.

Kiti simboliai

Simbolis	Reikšmė
▶	Veiksmas
→	Kryžminė nuoroda į kitą dokumento vietą
•	Išvardijimas, sąrašo įrašas
–	Išvardijimas, sąrašo įrašas (2-as lygmuo)

Lent. 1

1.2 Saugos nurodymai

Įrenginys

- ▶ Montuoti leidžiama tik kvalifikuotam specialistui.
- ▶ Jei taikoma, karšto vandens talpyklos ir / arba elektrinių priedų montavimas turi atitikti IEC 60364-7-701 standartą.
- ▶ Karšto vandens talpyklą reikia montuoti nuo šalčio apsaugotoje patalpoje.
- ▶ Prieš prijungdami elektrines jungtis, prijunkite hidraulines jungtis ir patikrinkite jų sandarumą.
- ▶ Prieš montavimą karšto vandens talpyklą atjunkite nuo elektros tinklo.

Įrengimas, permontavimas

- ▶ Karšto vandens talpyklą įrengti ar permontuoti leidžiama tik įgaliotai specializuotai įmonei.
- ▶ Niekada neužblokuokite apsauginio vožtuvo išvado.
- ▶ Šildymo metu per apsauginio vožtuvo išvadą gali ištekėti vandens.

Techninė priežiūra

- ▶ Techninę priežiūrą atlikti leidžiama tik kvalifikuotam specialistui.
- ▶ Prieš pradėdami bet kokius techninės priežiūros darbus, karšto vandens talpyklą atjunkite nuo elektros tinklo.
- ▶ Naudotojas yra atsakingas už saugų ir ekologišką įrenginio naudojimą ir jo techninę priežiūrą.
- ▶ Naudokite tik originalias atsargines dalis.
- ▶ Jei pažeidžiamas tinklo kabelis, siekiant išvengti pavojaus, jį leidžiama keisti tik gamintojui, jo klientų aptarnavimo tarnybai arba atitinkamą kvalifikaciją turintiems asmenims.

Perdavimas naudotojui

Perduodami įrangą, instruktuokite naudotoją apie šildymo sistemos valdymą ir eksploatavimo sąlygas.

- ▶ Paaiškinkite, kaip valdyti – ypač akcentuokite su sauga susijusius veiksmus.
- ▶ Įspėkite, kad įrangos permontavimo ir remonto darbus leidžiama atlikti tik įgaliotai specializuotai įmonei.
- ▶ Įspėkite, kad, siekiant užtikrinti saugią ir aplinką tausojančią eksploataciją, būtina atlikti patikras.
- ▶ Montavimo ir naudojimo instrukciją tolimesniam saugojimui perduokite naudotojui.

Elektrinių įrenginių, skirtų naudoti namų ūkyje ir panašiais tikslais, sauga

Siekiant išvengti elektrinių įrenginių keliamo pavojaus, remiantis EN 60335-1, reikia laikytis šių reikalavimų:

„Vaikams nuo 8 metų ir asmenims su ribotais fiziniais, jusliniais ir intelektiniais gebėjimais, neturintiems pakankamai patirties ar žinių, šį įrenginį leidžiama naudoti tik prižiūrint kitam asmeniui arba jei jie buvo instruktuoti, kaip įrenginiu saugiai naudotis ir žino apie galimus pavojus. Vaikams su įrenginiu žaisti draudžiama. Vaikams atlikti valymo ir naudotojui skirtus techninės priežiūros darbus, jei neprižiūri kitas asmuo, draudžiama.“

„Jei pažeidžiamas prijungimo prie tinklo laidas, siekiant išvengti pavojaus, dėl jo pakeitimo privaloma kreiptis į gamintoją, klientų aptarnavimo tarnybą arba kvalifikuotą asmenį.“

2 Techniniai duomenys ir matmenys

2.1 Naudojimas pagal paskirtį

Karšto vandens talpyklos skirtos geriamajam vandeniui šildyti ir laikyti. Eksploatuodami įrenginį laikykitės eksploatavimo šalyje galiojančių standartų, taisyklių ir reikalavimų.

Karšto vandens talpyklą montuokite tik uždarose sistemose.

Šilumokaityje naudokite tik saulės kolektoriaus skystį (jei yra).

Bet koks kitokio pobūdžio naudojimas laikomas naudojimu ne pagal paskirtį. Dėl šios priežasties atsiradusiems defektams garantiniai įsipareigojimai netaikomi.

Geriamajam vandeniui keliami reikalavimai	Vienetai	
Min. vandens kietis	ppm gpg °dH	120 7.2 6.7
pH, min. – maks.		6.5 – 9.5
Laidumas, min. – maks.	µS/cm	130 – 1500

Lent. 2 Geriamajam vandeniui keliami reikalavimai

2.2 Modelių sąrašas

TR	1000 2000	T	-	30	S	B
TR	1000 2000	T	-	50	- S	B
TR	1000 2000	T	- F	60	- H	B T
TR	1000 2000	T	- F	80	C - H S	B T
TR	1000 2000	T	- F	100	C - H	B T
TR	1000 2000	T	-	120	- H	B
TR	1000 2000	T	-	150	- H	B

Lent. 3

[TR] Elektrinė karšto vandens talpykla
[1000] Versija
[-] Bakas
[W] Montavimas ant sienos
[F] Pastatoma ant žemės
[30] Talpyklos tūris (litrai)
[C] Šildymo spiralė
[-] Vertikalus montavimas
[H] Horizontalus montavimas
[S] Siaura
[B] Jungtys apatinėje pusėje
[T] Jungtys viršutinėje

2.3 Karšto vandens talpyklos aprašas

- Emaliuota plieninė akumuliacinė talpykla pagal Europos standartus
- Didelis atsparumas slėgiui
- Išorinės sienelės danga: plieninė skarda ir / arba plastikas
- Nesudėtingas valdymas
- Izoliacinė medžiaga, poliuretanas be CFC
- Magnio apsauginis anodas.

2.4 Apsauga nuo korozijos

Karšto vandens talpyklos vidinė sienelė yra emaliuota. Tokiu būdu užtikrinamas visiškai neutralus ir atsparus vandeniui kontaktas su geriamuoju vandeniu. Kaip papildoma apsauga yra įmontuotas magnio anodas.

2.5 Priedai

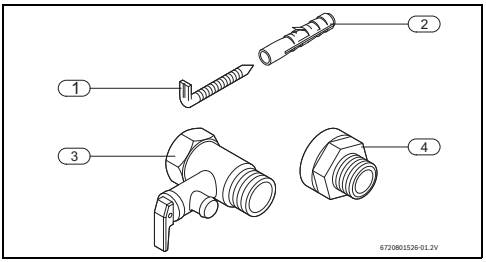

Pav. 1

[1] Varžtai (2x)[1)]
[2] Mūrvinės (2x)[1)]
[3] Apsauginis vožtuvas (8 bar)
[4] Izoliacinė atskiriamoji srieginė jungtis (2x)[1)]

1) Tik kai kuriuose modeliuose

2.6 Techniniai duomenys

Šis įrenginys atitinka Europos direktyvų 2014/35/EB ir 2014/30/EB reikalavimus.

Techniniai duomenys	Vienetai	Tronic 1000 T					
		30	50.S	50	80.S	80	100
Bendrojo pobūdžio informacija							
Talpa	l	30	50	50	80	82	100
Masė, kai talpykla tuščia	kg	12,4	18,6	15,7	24,5	21,8	25,5
Masė, kai talpykla pilna	kg	42,4	68,6	65,7	104,5	103,8	125,5
Vandens duomenys							
Maks. leidžiamasis sistemos slėgis	bar	8					
Vandens jungtys	Coliai	1/2					
Elektros duomenys							
Galia	W	1200	1500	1500	2000	2000	2000
Įkaitimo laikas (ΔT- 50 °C)		1 h 27 m	1 h 56 m	1 h 56 m	2 h 19m	2 h 22m	2 h 54m
Prijungimo įtampa	VAC	230					
Dažnis	Hz	50					
Elektros srovė (vienfazė)	A	5,2	6,5	6,5	8,7	8,7	8,7
Tinklo kabelis su kištuku (tipas)[1)]		HO5VV - F 3 x 1,5 mm^2 arba HO5VV - F 3 x 1,0 mm^2					
Apsaugos klasė		I					
Apsaugos tipas		IPX4					
Vandens temperatūra							
Temperatūros intervalas	°C	iki 70 °C					

Lent. 4 Techniniai duomenys

1) Tik kai kuriuose modeliuose

Techniniai duomenys	Vienetai	Tronic 2000 T							
		30	50.S	50	80.S	80	100	120	150
Bendrojo pobūdžio informacija									
Talpa	l	30	50	50	80	82	100	120	143
Masė, kai talpykla tuščia	kg	12,4	18,6	15,7	24,5	21,8	25,5	29,4	34,3
Masė, kai talpykla pilna	kg	42,4	68,6	65,7	104,5	103,8	125,5	149,4	177,3
Vandens duomenys									
Maks. leidžiamasis sistemos slėgis	bar	8							
Vandens jungtys	Coliai	1/2							
Elektros duomenys									
Galia	W	1200	1500	1500	2000	2000	2000	2000	2000
Įkaitimo laikas (ΔT- 50 °C)		1 h 27 m	1 h 56 m	1 h 56 m	2 h 19m	2 h 22m	2 h 54m	3 h 29 m	4 h 09 m
Prijungimo įtampa	VAC	230							
Dažnis	Hz	50							
Elektros srovė (vienfazė)	A	5,2	6,5	6,5	8,7	8,7	8,7	8,7	8,7

Lent. 5 Techniniai duomenys

Techniniai duomenys	Vienetai	Tronic 2000 T							
		30	50.S	50	80.S	80	100	120	150
Tinklo kabelis su kištuku (tipas) 1)		HO5VV - F 3 x 1,5 mm^2 arba HO5VV - F 3 x 1,0 mm^2							
Apsaugos klasė		I							
Apsaugos tipas		IPX4							
Vandens temperatūra									
Temperatūros intervalas	°C	iki 70 °C							

Lent. 5 Techniniai duomenys

1) Tik kai kuriuose modeliuose

2.7 Matmenys ir minimalūs atstumai

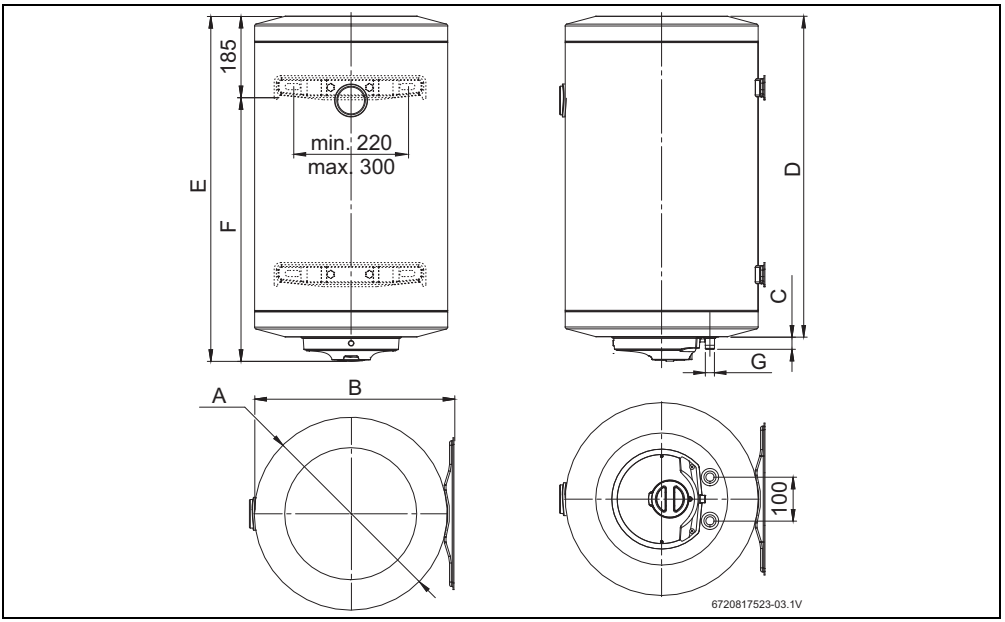

Pav. 2 Matmenys, mm (vertikalus montavimas)

Įrenginys	A	B	C	D	E	F	G
30...	353	368	25	500	556	371	½ “
50...	440	455	23	538	594	409	½ “
50.S...	386	400	25	748	804	619	½ “
80...	440	455	23	788	844	659	½ “
80.S...	386	400	25	1150	1206	1121	½ “
100...	440	455	23	928	984	799	½ “
120...	440	455	23	1093	1149	964	½ “
150...	440	455	23	1257	1313	1128	½ “

Lent. 6

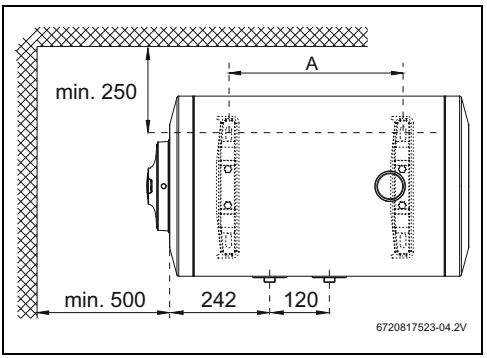

Pav. 3 Matmenys, mm (horizontalus montavimas)

Gaminys	A ± 5mm
80...	407
100...	552
120...	702
150...	927

Lent. 7

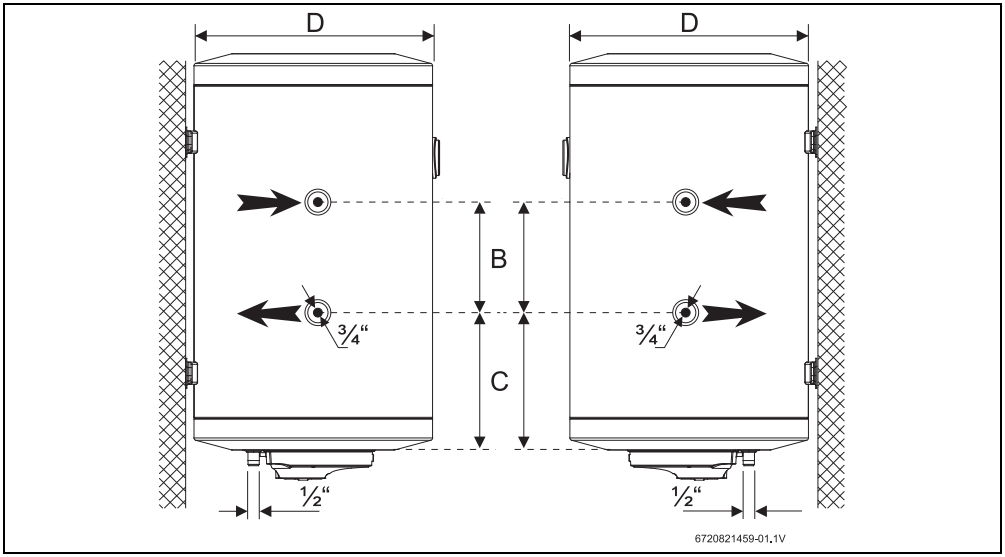

Pav. 4 Matmenys mm

Gaminys	B	C	D
ES080...	360	188	440
ES100...	480	188	440
ES150...	480	188	440

Lent. 8

2.8 Įrenginio sandara

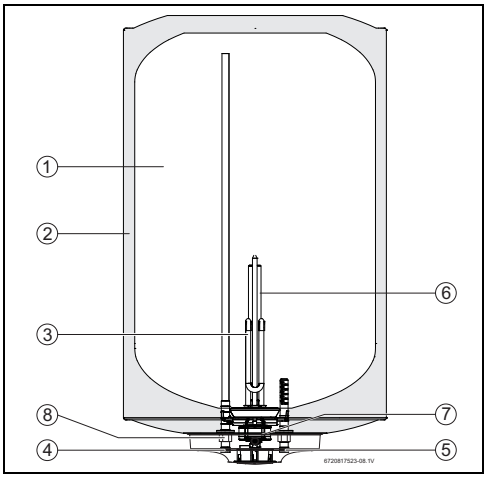

Pav. 5 Talpos konstrukcija (pvz., "Tronic 2000 T")

[1] Akumuliacinė talpykla
[2] Poliuretano be CFC izoliacinis sluoksnis
[3] Šildymo elementas
[4] Karšto vandens išvadas ½ "
[5] Šalto vandens įvadas ½ "
[6] Magnio anodas
[7] Apsauginis temperatūros ribotuvas ir reguliatorius
[8] Izoliacinė atskiriamoji srieginė jungtis

2.9 Elektros laidų montavimas

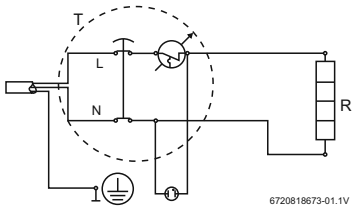

Pav. 6 Prijungimo schema

3 Teisės aktai

Būtina laikytis galiojančių montavimo ir elgesio su elektrinėmis karšto vandens talpyklomis standartų.

4 Transportavimas

- ▶ Saugokite, kad karšto vandens talpykla nenuvirstų.
- ▶ Talpyklą transportuokite originalioje pakuotėje ir naudokite tinkamas transportavimo priemones.

4.1 Transportavimas, sandėliavimas ir utilizavimas

- Gaminį sandėliuoti būtina sausoje, nuo užšalimo apsaugotoje vietoje.
- Jei taikoma, būtina laikytis EU 2002/96/EB direktyvos dėl elektrinės ir elektroninės įrangos atliekų.

5 Montavimas

Įrengimo, elektrinių jungčių prijungimo ir paleidimo eksploatuoti darbus leidžiama atlikti tik dujų arba energijos tiekimo įmonės įgaliotai specializuotai įmonei.

5.1 Svarbūs nurodymai

PERSPĖJIMAS:
- ▶ Saugokite, kad karšto vandens talpykla nenuvirstų.
- ▶ Karšto vandens talpyklos iš pakuotės išimti tik pastatymo patalpoje.
- ▶ Jei taikoma, karšto vandens talpyklą ir / arba elektrinių priedų montavimas turi atitikti IEC 60364-7-701 standartą.
- ▶ Įrenginiui pritvirtinti parinkite tokią sieną, kurios leidžiamoji apkrova yra pakankama pripildytai karšto vandens talpyklai atlaikyti (→ 6 psl.).

PERSPĖJIMAS: Šildymo elemento pažeidimas!
- ▶ Pirmiausia prijunkite vandens cirkuliavimo sistemos jungtis, o tada pripildykite karšto vandens talpyklą.
- ▶ Tada, naudodamiesi jungiamąją įvore su įžeminimu, karšto vandens talpyklą prijunkite prie tinklo.

5.2 Pastatymo vietos pasirinkimas

PERSPĖJIMAS:
- ▶ Įrenginiui pritvirtinti parinkite tokią sieną, kurios leidžiamoji apkrova yra pakankama pripildytai karšto vandens talpyklai atlaikyti (→ 6 psl.).

Teisės aktai, taikomi įrengimo patalpai
- ▶ Atsižvelkite į šalyje galiojančius nurodymus.
- ▶ Karšto vandens talpyklą montuokite saugiu atstumu nuo šilumos šaltinių.
- ▶ Karšto vandens talpyklą montuokite nuo šalčio apsaugotoje patalpoje.
- ▶ Kad sumažintumėte šilumos nuostolius ir kad reiktų kuo trumpiau laukti, karšto vandens talpyklą montuokite šalia dažniausiai naudojamo vandens čiaupo.
- ▶ Karšto vandens talpyklą montuokite tokioje patalpoje, kad galėtumėte išmontuoti magnio anodą ir atlikti reikiamus techninės priežiūros darbus.

1 ir 2 apsauginės sritys
- ▶ Nemontuokite 1 ir 2 apsauginėje srityje.
- ▶ Karšto vandens talpyklą montuokite už apsauginių sričių ribų, iki vonios palikę ne mažesnį kaip 60 cm atstumą.

PERSPĖJIMAS:
- Įsitikinkite, kad karšto vandens talpykla apsauginiu laidininku sujungta su įrenginiu (skirstomąja saugiklių dėžute).

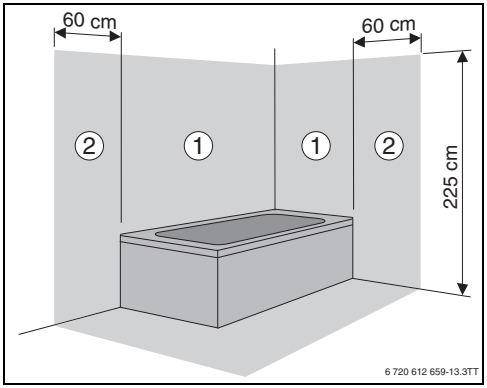

Pav. 7 Apsauginės zonos

5.3 Sieninis laikiklis

PERSPĖJIMAS: Įrenginio parvirtimo pavojus!
- Naudokite tokius varžtus ir sieninius laikiklius, kurių specifikacijoje nurodyta, kad gali atlaikyti pilno įrenginio svorį ir kurie yra skirti atitinkamam sienos tipui.

Vertikalus montavimas

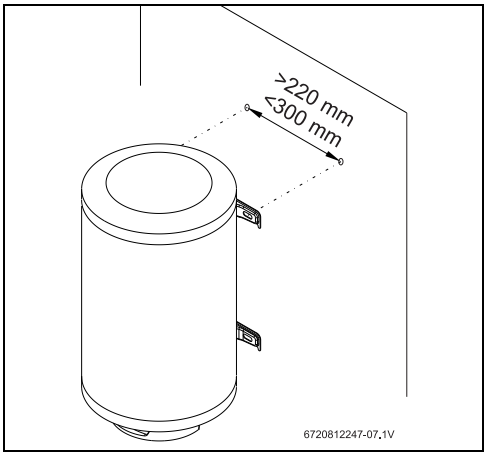

Pav. 8 Vertikalus montavimas

Horizontalus montavimas

PRANEŠIMAS:
- Įsitikinkite, kad karšto vandens išvadas yra viršutinėje įrenginio dalyje.

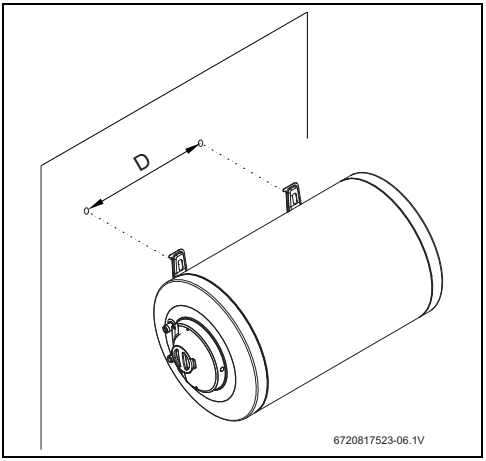

Pav. 9 Horizontalus montavimas

Įrenginys	D
ES080...	407
ES100...	552
ES120...	702
ES150...	927

Lent. 9

5.4 Prijungimas prie vandens tiekimo sistemos

PRANEŠIMAS: Karšto vandens talpyklos jungčių korozijos pažeidimai!
- Vandens jungtis junkite su izoliacinėmis atskiriamosiomis srieginėmis jungtimis. Taip bus apsaugota, kad tarp metalinių hidraulinių jungčių netekėtų srovė (nuolatinė srovė) ir nevyktų korozija.

PRANEŠIMAS: Materialinė žala!
- Jei vanduo su drumzlėmis, vandens įvade įmontuokite filtrą.

Rekomenduojame:
- ▶ Įrenginį prieš tai reikia praplauti, nes nešvarumai sumažina vandens srautą, o jei vanduo labai užterštas – gali visai užblokuoti.

- ▶ Kad nesumaišytumėte, šalto ir karšto vandens linijas atitinkamai pažymėkite (10 pav.).

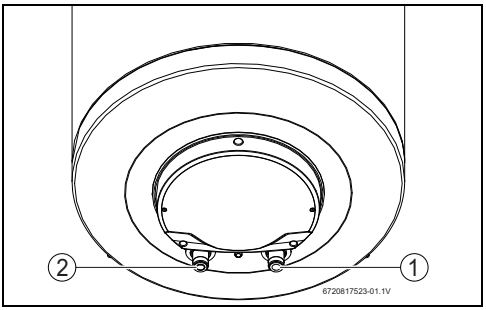

Pav. 10

[1] Šalto vandens įvadas (dešinėje)
[2] Karšto vandens išvadas (kairėje)

- ▶ Naudokite kartu pateiktus priedus, skirtus hidraulinėms jungtims sujungti.

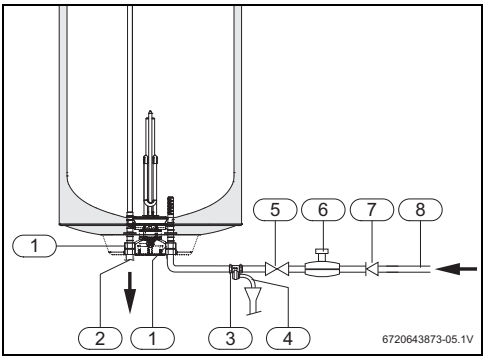

Pav. 11 Prijungimas prie vandens tiekimo sistemos

[1] Izoliacinė atskiriamoji srieginė jungtis (kartu netiekiama)
[2] Karšto vandens išvadas
[3] Apsauginis vožtuvas
[4] Piltuvo sifono jungtis
[5] Stūmiklis
[6] Slėgio redukcinis vožtuvas
[7] Atbulinė sklendė
[8] Jungtis prie vandens tiekimo linijos

Siekiant išvengti trikčių dėl staigių slėgio svyravimų tiekiant vandenį, prieš talpyklą rekomenduojama įmontuoti atbulinį vožtuvą (11 pav., [7]).

Esant užšalimo pavojui:
- ▶ Karšto vandens talpyklą išjunkite.
- ▶ Karšto vandens talpyklą ištuštinkite (→ 6.3 skyr.).

Apsauginis vožtuvas

PAVOJUS:
- ▶ Karšto vandens talpyklos šalto vandens įvade įmontuokite apsauginį vožtuvą (11 pav.).

PRANEŠIMAS:
NIEKADA NEUŽDARYKITE APSAUGINIO VOŽTUVO IŠVADO.
Tarp elektrinio karšto vandens talpyklos apsauginio vožtuvo ir šalto vandens įvado (dešinėje) nemontuokite jokių priedų.

Jei vandens slėgis aukštesnis už slėgį, lygų 80 % maksimalaus karšto vandens talpyklos slėgio (6,4 bar), įmontuokite slėgio redukcinį vožtuvą (11 pav.).
Jei vandens slėgis karšto vandens talpykloje pakyla aukščiau už 6,4 bar, suveikia apsauginis vožtuvas. Ištekantį vandenį reikia saugiai išleisti.

5.5 Prijungimas prie elektros tinklo

PAVOJUS:
elektros smūgio pavojus!
- ▶ Prieš pradėdami darbus su elektros įranga, įrenginį atjunkite nuo elektros tinklo (saugiklį ar kt.).

Visi įrenginio reguliavimo, kontrolės bei apsauginiai prietaisai buvo intensyviai patikrinti ir parengti naudoti.

PERSPĖJIMAS:
elektros apsauga!

- Karšto vandens talpyklos jungimo schema turi turėti atskirą jungtį ir turi būti apsaugota 30 mA nuotėkio srovės apsauginiu jungikliu bei įžeminta.

Prijungimas prie elektros tinklo turi būti atliktas laikantis eksploatavimo šalyje galiojančių teisės aktų dėl elektros instaliacijų.

- Naudodamiesi jungiamąją įvore su įžeminimu, karšto vandens talpyklą prijunkite prie tinklo.

5.6 Paleidimas

- Patikrinkite, ar karšto vandens talpykla tinkamai sumontuota.
- Atidarykite vandens vožtuvus.
- Atsukite visus karšto vandens čiaupus ir išleiskite visą orą.
- Patikrinkite visų jungčių sandarumą ir talpyklą kiek galima pripildykite.
- Karšto vandens talpyklą prijunkite prie elektros tinklo.
- Informuokite klientą apie karšto vandens talpyklos veikimą ir išmokykite, kaip ją valdyti.

6 Valdymas

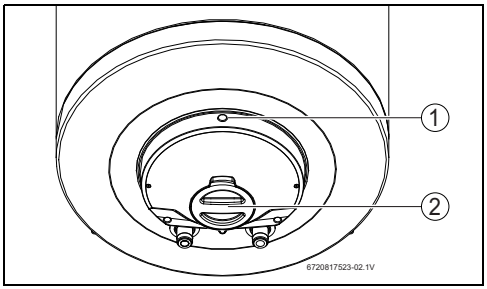

Pav. 12 Naudotojo sąsaja

[1] Veikimo indikatoriaus lemputė
[2] Temperatūros reguliatorius (modeliai "Tronic 2000T")

PERSPĖJIMAS: Karšto vandens talpyklos pirmojo paleidimo eksploatuoti darbus turi atlikti kvalifikuotas specialistas. Jis suteiks klientui visą informaciją, reikalingą nepriekaištingam įrenginio veikimui užtikrinti.

6.1 Įrenginio įjungimas/išjungimas

Įjungimas

- Naudodamiesi jungiamąją įvore su įžeminimu, karšto vandens talpyklą prijunkite prie tinklo.

Išjungimas

- Talpyklą atjunkite nuo elektros tinklo.

6.2 Karšto vandens temperatūros nustatymas

Kai vandens temperatūra pasiekia pageidaujamą vertę, karšto vandens talpykla šildymą išjungia (veikimo indikatoriaus lemputė užgęsta). Jei vandens temperatūra yra žemiau nustatytos temperatūros vertės, karšto vandens talpykla šildymą tęsia tol (veikimo indikatoriaus lemputė šviečia), kol pasiekiama nustatyta temperatūra.

6.2.1 "Tronic" modeliai 1000T

Gamintojas išleidžiamo vandens temperatūrą yra nustatęs ties lentelėje nurodyta verte.

6.2.2 "Tronic" modeliai 2000T

Temperatūros reguliatoriumi išleidžiamo vandens temperatūrą galima nustatyti iki 70 °C.

Temperatūros padidinimas

- Temperatūros reguliatorių sukite į kairę.

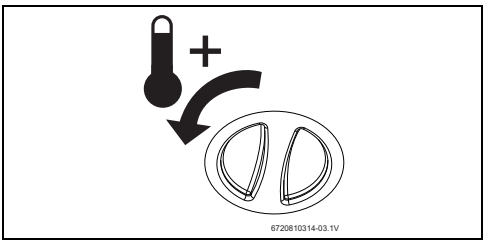

Pav. 13 Temperatūros padidinimas

Temperatūros sumažinimas

- Temperatūros reguliatorių sukite į dešinę.

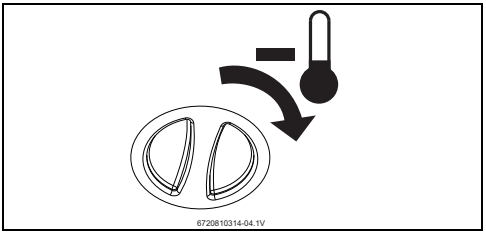

Pav. 14 Temperatūros sumažinimas

6.3 Karšto vandens talpyklos ištuštinimas

- Karšto vandens talpyklą atjunkite nuo elektros tinklo.

PAVOJUS: Pavojus nusiplikyti!
Prieš atidarydami apsauginį vožtuvą, atsukite karšto vandens čiaupą ir patikrinkite įrenginio karšto vandens temperatūrą.

- Palaukite, kol temperatūra nukris tiek, kad būtų išvengta nusiplikymo ir kitokios žalos.

- Užsukite vandens užtvarinį čiaupą ir atsukite karšto vandens čiaupą.
- Atidarykite apsauginį vožtuvą (15 pav.).
- Palaukite, kol iš karšto vandens talpyklos išbėgs visas vanduo.

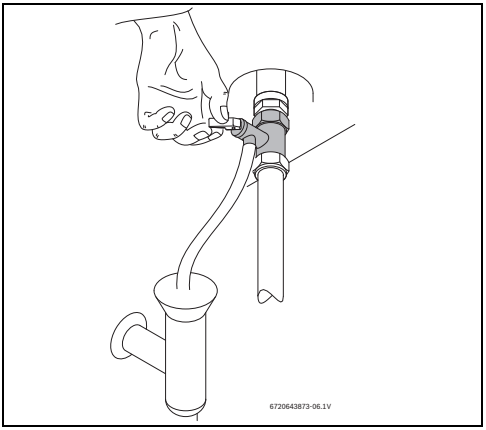

Pav. 15 Apsauginio vožtuvo atidarymas rankiniu būdu

7 Aplinkosauga ir šalinimas

Aplinkosauga yra Bosch grupės veiklos prioritetas.
Mums vienodai svarbu gaminių kokybė, ekonomiškumas ir aplinkosauga. Todėl griežtai laikomės su aplinkosauga susijusių įstatymų bei teisės aktų.
Siekdami apsaugoti aplinką ir atsižvelgdami į finansines galimybes, gamybai taikome geriausią techniką ir medžiagas.

Pakuotė

Mes dalyvaujame šalyse vykdomose pakuočių utilizavimo programose, užtikrinančiose optimalų perdirbimą.
Visos pakuotės medžiagos nekenksmingos aplinkai ir skirtos perdirbti.

Naudoti elektriniai ir elektroniniai prietaisai

Naudoti elektriniai ir elektroniniai prietaisai turi būti atskirai surenkami ir perdirbami aplinkai nekenksmingu būdu (Europos Direktyva dėl naudotų elektrinių ir elektroninių prietaisų utilizavimo).

Naudotų elektrinių ir elektroninių prietaisų utilizavimui naudokitės šalyje veikiančiomis esančiomis grąžinimo ir surinkimo sistemomis.

8 Patikra ir techninė priežiūra

Techninę priežiūrą atlikti leidžiama tik kvalifikuotam specialistui.

8.1 Informacija vartotojui

ĮSPĖJIMAS:
Waterleaks!

- Įrenginį atjunkite nuo elektros tinklo.
- Uždarykite vandens užtvarinį vožtuvą (→ 11 pav.).

8.1.1 Valymas

- Niekada nenaudokite šveičiamųjų ir ėsdinančių valymo priemonių arba priemonių, kurių sudėtyje yra tirpiklių.
- Karšto vandens talpyklos gaubtą, jei reikia, valykite minkštu skudurėliu.

8.1.2 Apsauginio vožtuvo patikra

- Patikrinkite, ar šildymo metu per apsauginio vožtuvo išvadą išteka vandens.
- Niekada neužblokuokite apsauginio vožtuvo išvado.

8.1.3 Apsauginis vožtuvas

- Apsauginį vožtuvą bent kartą per mėnesį rankiniu būdu atidarykite (15 pav.).

ĮSPĖJIMAS:
Saugokitės, kad ištekantis vanduo nesukeltų sužalojimų ir pažeidimų.

8.1.4 Techninė priežiūra ir remontas

- Klientas yra atsakingas už reguliarią techninę priežiūrą ir patikras, kurias turi atlikti klientų aptarnavimo skyriaus arba įgaliotos specializuota įmonės specialistai.

8.2 Reguliari techninė priežiūra

ĮSPĖJIMAS:
Prieš pradėdami techninės priežiūros darbus:

- Įrenginį atjunkite nuo elektros tinklo.
- Uždarykite vandens užtvarinį vožtuvą (→ 11 pav.).

- Naudokite tik originalias atsargines dalis.
- Atsargines dalis užsisakykite naudodamiesi karšto vandens talpyklos atsarginių dalių katalogu.
- Atlikdami techninę priežiūrą, susidėvėjusius tarpiklius pakeiskite naujais.

8.2.1 Funkcionavimo patikra

- Patikrinkite, ar nepriekaištingai veikia visos konstrukcinės dalys.

PERSPĖJIMAS: Emalės dangos pažeidimas!
Karšto vandens talpyklos emale dengtos vidinės sienelės niekada nevalykite kalkių šalinimo priemonėmis. Emalės dangai apsaugoti nereikia jokių papildomų priemonių.

8.2.2 Magnio anodas

Karšto vandens talpyklą nuo korozijos saugo akumuliacinėje talpoje esantis magnio anodas.

ĮSPĖJIMAS:
Karšto vandens talpyklą leidžiama įjungti tik tada, kai yra įstatytas magnio anodas.

ĮSPĖJIMAS:
Magnio anodą būtina kasmet patikrinti ir, jei reikia, pakeisti. Karšto vandens talpykloms, kurios eksploatuojamos be šios apsaugos, gamintojo garantija negalioja.

- Atjunkite karšto vandens talpyklos apsauginį jungiklį.
- Prieš pradėdami darbus įsitikinkite, kad karšto vandens talpykla atjungta nuo elektros tinklo.
- Iš karšto vandens talpyklos išleiskite visą vandenį (→ 6.3 skyr.).
- Atsukite talpos dangčio varžtus ir nukelkite dangtį.
- Atjunkite temperatūros ribotuvo jungiamąjį kabelį.
- Atsukite jungės tvirtinimo varžtus (16 pav., [1]).
- Nuimkite jungę (16 pav., [2]).
- Patikrinkite magnio anodą ir, jei reikia, pakeiskite.

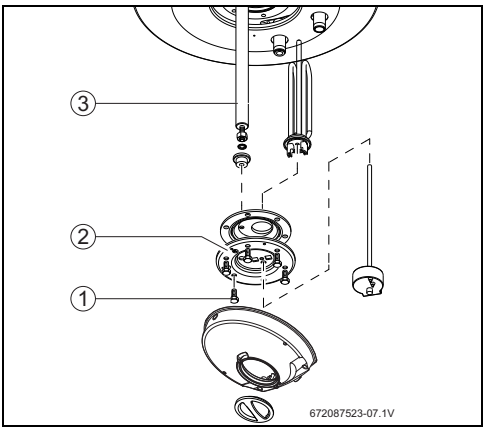

Pav. 16 Prieiga prie vidinės srities ir konstrukcinių dalių ženklinimas

[1] Tvirtinimo varžtai
[2] Jungė
[3] Magnio anodas

8.2.3 Reguliarus valymas

PAVOJUS: Pavojus nusiplikyti!
Atliekant reguliarų valymą galima smarkiai nusiplikyti karštu vandeniu.

- Valykite praėjus normalaus veikimo laikui.

- Užsukite visus karšto vandens čiaupus.
- Informuokite visus gyventojus apie pavojų nusiplikyti.

- Temperatūros ribotuvą nustatykite maksimaliai temperatūrai. Tuo tikslu temperatūros reguliatorių iki atramos sukite į kairę (→ 13 pav.).
- Palaukite, kol užges veikimo indikatoriaus lemputė.
- Atsukite visus karšto vandens čiaupus. Pradėkite nuo to vandens čiaupo, kuris yra arčiausiai karšto vandens talpyklos. Mažiausiai 3 minutes palaukite, kol karšto vandens talpyklos ištekės visas karštas vanduo.
- Užsukite karšto vandens čiaupus, o temperatūros ribotuvą nustatykite ties normalia darbine temperatūra.

8.2.4 Eksploatacijos nutraukimas ilgesniam laikui (ilgiau kaip 3 mėnesiams)

Jei karšto vandens talpykla bus nenaudojama ilgesnį laiką (ilgiau kaip 3 mėnesius), talpyklos vandenį reikia pakeisti.

- Karšto vandens talpyklą atjunkite nuo elektros tinklo.
- Iš karšto vandens talpyklos išleiskite visą vandenį.
- Pildykite karšto vandens talpyklą, kol iš visų karšto vandens čiaupų pradės tekėti vanduo.
- Karšto vandens talpyklą prijunkite prie elektros tinklo.

8.3 Termostatas

Karšto vandens talpykla yra su automatiniu apsauginiu įtaisu. Jei karšto vandens temperatūra karšto vandens talpykloje pakyla aukščiau nustatytos ribinės vertės, apsauginis įtaisas dėl nelaimingo atsitikimo pavojaus atjungia karšto vandens talpyklą nuo elektros tinklo.

PAVOJUS: Temperatūros ribotuvo trikčių šalinimo darbus atlikti leidžiama tik kvalifikuotam specialistui!

Apsauginį temperatūros ribotuvą atblokuoti leidžiama tik pašalinus trikties priežastį. Norėdami pašalinti apsauginio temperatūros ribotuvo triktį:

- Visiškai įspauskite trikčių šalinimo mygtuką (17 pav.).

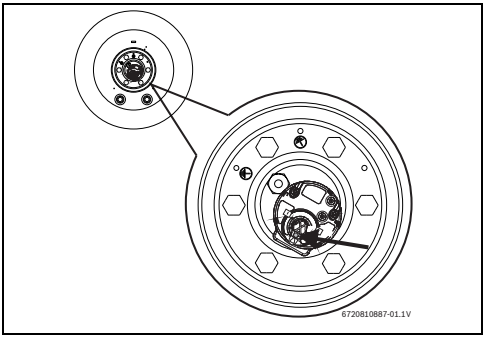

Pav. 17 Trikčių šalinimo mygtukas

8.4 Po techninės priežiūros darbų

- Tvirčiau užveržkite visas vandens sistemos jungtis ir patikrinkite jų sandarumą.
- Prijunkite karšto vandens talpyklą.

9 Triktys

9.1 Triktis, priežastis, pašalinimas

PAVOJUS:
Montavimo, techninės priežiūros ir remonto darbus leidžiama atlikti tik įgaliotoms specializuotoms įmonėms.

Žemiau pateiktose lentelėse aprašytas galimų trikčių pašalinimas.

Pretenzija							Priežastis	Pašalinimas
Šaltas vanduo	Labai karštas vanduo	Per maža talpa	Per apsauginį vožtuvą nuolat bėga vanduo	Vanduo rūdžių spalvos	Nemalonus vandens kvapas	Neįprasti garsai karšto vandens talpykloje		
X							Per aukšta įtampa arba suveikė apsauginis jungiklis (viršyta galia).	▶ Patikrinkite, ar įrenginio elektros linija tinkama reikiamam srovės stiprumui tiekti.
X	X						Temperatūros ribotuvu nustatyta netinkama temperatūra.	▶ Nustatykite temperatūros ribotuvą.
X							Suaktyvintas apsauginis temperatūros ribotuvas.	▶ Temperatūros ribotuvą pakeiskite arba įmontuokite iš naujo.
X							Pažeistas kaitinimo elementas.	▶ Pakeiskite kaitinimo elementą.
X							Netinkamai veikia temperatūros	▶ Temperatūros ribotuvą pakeiskite arba
X		X	X				Įrenginyje ir / arba saugos grupėje yra nuosėdų.	▶ Nuosėdas pašalinkite. ▶ Jei reikia, saugos grupę pakeiskite.
		X	X			X	Įrenginio vandens slėgis.	▶ Patikrinkite įrenginio vandens slėgį. ▶ Jei reikia, įmontuokite slėgio reduktorių.
		X				X	Vandens tiekimo tinklo talpa.	▶ Patikrinkite vamzdynus.
				X			Karšto vandens talpyklos korozija.	▶ Iš karšto vandens talpyklos išleiskite vandenį ir patikrinkite, ar vidinė sienelė nepažeista korozijos.
					X		Užteršta bakterijomis.	▶ Karšto vandens talpyklą ištuštinkite ir išvalykite. ▶ Karšto vandens talpyklą dezinfekuokite.
X							Įrenginio talpa neatitinka poreikių.	▶ Gaminį pakeiskite kitu, atitinkamos talpos įrenginiu.

Lent. 10

10 Elektrinio vandens šildytuvo garantinis talonas

EE

Garantiitingimused

Elektriboilerite Bosch Tronic garantiiaeg on 2 aastat (24 kuud) alates müügikuupäevast.
Elektriboilerite Bosch Tronic paagi garantiiaeg on 5 aastat (60 kuud) alates müügikuupäevast.
Kehtib ainult Eestis, Lätis, Leedus ja Kaliningradi oblastis seadme ostu tõendava dokumendi esitamisel.

1. Garantii kehtib tingimusel, et on läbi viidud seadme kasutusjuhendis kirjeldatud regulaarne tehniline hooldus.
2. Remondi käigus välja vahetatud detailide garantiiaeg on 6 kuud, kui remondi on teinud Boschi sertifitseeritud teeninduspartner.
3. Garantiiaja jooksul tehtud remonditööde tõttu toote kogu garantiiaega ei pikendata.
4. Garantii ei laiene kahjustustele, mis on tekkinud järgmistel juhtudel, ega järgmistel tingimusel:
   - seadet on kasutatud vastuolus kasutusjuhendis kirjeldatud paigaldamis- ja hooldamisjuhistega;
   - seadmel on näha mehaanilisi kahjustusi;
   - kasutusjuhendis kirjeldatud veevarustuse ja elektritoite standardeid on eiratud;
   - identifitseerimiskleebis on kahjustunud, mistõttu ei ole võimalik teha kindlaks seadme seerianumbrit;
   - siseneva vee torule ei ole paigaldatud survereduktorit, kuigi surve veevärgis ületab 6 baari;
   - külma vee torule ei ole paigaldatud originaalset tagasilöögiklappi/kaitseklappi või see on kahjustunud, blokeerunud või saastunud ebakvaliteetse vee tõttu;
   - seadmega ei ole ühendatud maandust;
   - seadmele on paigaldatud teiste tootjate seadmete detaile;
   - vale transportimine, säilitamine või kasutamine ruumides, kus on ebasobivad keskkonnatingimused;
   - tegu on loomulikult kuluvate detailidega (magneesiumanood, tihendid);
   - tootja või teeninduskeskuse plommid on kahjustatud;
   - teiste kahjustuste puhul, mis ei ole tekkinud tootja süül;
   - kui demonteerimise või remondi on teinud isik, kes ei ole sertifitseeritud Boschi teeninduskeskuses.
5. Kahjustuste kõrvaldamine toimub vastavalt müüja riigis kehtivatele õigusaktidele.
6. Garantiitingimused kehtivad ainult siis, kui:
   - seade on ostetud Boschi ametliike esindajate kaudu ning on olemas kassatšekk või saateleht;
   - garantiitalongil on müüja pitser;
   - garantiitalong on täielikult ja õigesti täidetud ning sellel puuduvad parandused.
7. Kui teeninduse töötaja kutsutakse välja põhjendamatult (juhtumile ei laiene garantii), katab kasutaja kõik väljakutsega seotud kulud.
8. Teeninduse töötaja võib eraldi tasu eest kõrvaldada kahjustused, mis ei ole tekkinud tootja süül. Kui kahjustused, mis ei ole tekkinud tootja süül, mõjutavad seadme toimimise kvaliteeti, muutub seadme garantii kehtetuks. Teeninduse töötaja ei ole kohustatud remontima teisi seadmeid, mille külge on elektriboiler ühendatud. Ta võib seda teha omal äranägemisel eraldi tasu eest.
9. Seadme töö häirete tuvastamisel tuleb toimida järgmiselt:
   - eemaldage seade vooluvõrgust, sulgege külm vesi ja võtke ühendust Boschi teeninduskeskusega;
   - vee lekkimisel paagist tühjendage paak (kui ühendusskeem seda võimaldab ilma ühendusdetaile eemaldamata) ja võtke ühendust Boschi teeninduskeskusega;
   - mitte mingil juhul ärge eemaldage ega võtke lahti seadet ega ühendusdetaile enne Boschi teeninduse töötaja saabumist.

Paigaldamise ja kasutamise tingimustega võite tutvuda boilerile lisatud kasutusjuhendis. Garantiitingimuste ja Robert Boschi sertifitseeritud spetsialistide nimekirjaga võite tutvuda aadressil http://www.boschbaltic-tronic.com/ Pretensioone võetakse vastu ainult siis, kui boilerit on kutsutud remontima Robert Boschi sertifitseeritud spetsialist ja talle esitatakse käesolev garantiitalong täielikult täidetuna.

Tel: +372 6549 561
www.bosch.lv

LV

Garantijas noteikumi:

Garantijas periods Bosch Tronic elektriskajiem ūdens sildītājiem ir 2 gadi (24 mēneši) no pārdošanas dienas.
Garantijas periods Bosch Tronic elektriskā ūdens sildītāja tvertnei ir 5 gadi (60 mēneši) no pārdošanas dienas.
Derīga tikai LV, LT, EE un Kaļiņingradas apgabalā kopā ar iekārtas iegādes apstiprinošu dokumentu.

1. Garantija ir spēkā ievērojot regulāru tehnisko apkopi, kas norādīta instrukcijā.
2. Remonta laikā aizstātajām detaļām garantija ir 6 mēneši, ja remontu veicis Bosch sertificēts servisa partneris.
3. Produkta kopējais garantijas laiks nevar tikt pagarināts pamatojoties uz Garantijas laikā veiktajiem remontiem.
4. Garantija neattiecas uz bojājumiem, kas radušies šādos gadījumos:
- Ierīces izmantošana, kas neatbilst instrukcijā uzrādītajiem uzstādīšanas un uzturēšanas noteikumiem;
- Ja iekārtai ir redzami mehāniski bojājumi;
- Instrukcijā norādīto ūdensapgādes un elektrības padeves standartu neievērošana;
- Bojāta identifikācijas uzlīme, kā rezultātā nevar noteikt iekārtas sērijas numuru;
- Ja nav uzstādīts ienākošā ūdens ievada spiediena reduktors, gadījumos, kad spiediens ūdensvada sistēmā pārsniedz 6 bar;
- Ja uz aukstā ūdens padeves caurules nav uzstādīts oriģinālais pretvārsts/drošības vārsts vai tas ir bojāts, bloķēts vai piesārņots nekvalitatīva ūdens padeves rezultātā;
- Ierīcei nav pievienots zemējums;
- Iekārtai tiek uzstādītas daļas no citu ražotāju iekārtām;
- Nepareiza transportēšana, glabāšana vai pielietojums telpās ar nepiemērotiem klimatiskajiem apstākļiem;
- Uz detaļām ar dabīgo nolietojumu (magnija anods, blīves);
- Ja ir bojātas ražotāja vai servisa centra plombes;
- Citu bojājumu gadījumā, kas nav radušies ražotāja vainas dēļ;
- Ja demontāžu vai remontu veic persona, kas nav sertificēta Bosch servisa centrā.
5. Bojājumu novēršana tiks veikta saskaņā ar pārdevēj valsts spēkā esošo likumdošanu.
6. Garantijas noteikumi ir spēkā tikai tad, ja:
- Iekārta tika iepirkta caur oficiālajiem Bosch pārstāvjiem un ir derīgs kases čeks vai pavadzīme;
- Garantijas talonā ir pārdevēja zīmogs;
- Garantijas talons ir pilnībā un pareizi aizpildīts un nav veikti nekādi labojumi.
7. Gadījumā, ja servisa darbinieks izsaukts nepamatoti (nav garantijas gadījums), visas izmaksas, kas saistītas ar izsaukumu, pilnībā sedz lietotājs
8. Par atsevišķu samaksu servisa darbinieks var novērst bojājumus, kuri nav radušies ražotāja vainas dēļ. Ja bojājumi, kas nav radušies ražotāja vainas dēļ, ietekmē kvalitatīvu iekārtas funkcionalitāti, tad iekārtas garantija vairs nav spēkā. Servisa darbiniekam nav pienākums remontēt citas iekārtas pie kurām pieslēgts elektriskais ūdens sildītājs. Viņš to var darīt pēc saviem ieskatiem, par atsevišķu samaksu.
9. Darbības, kas jādara, ja konstatēti iekārtas darbības traucējumi:
- atslēgt iekārtu no elektrības padeves, noslēgt aukstā ūdens padevi un sazināties ar Bosch servisa centru;
- ja tiek konstatēta ūdens noplūde no tvertnes, tvertne jāizturkšo (ja pieslēguma shēma to paredz bez pieslēguma elementu demontāžas) un jāsazinās ar Bosch servisa centru
- nekādā gadījumā nedemontējiet un neizjauciet iekārtu vai pieslēguma elementus kamēr nav ieradies Bosch servisa darbinieks

Ar montāžas un lietošanas noteikumiem var iepazīties karstā ūdens tvertnei klāt pievienotajā instrukcijā. Ar garantijas noteikumiem un Robert Bosch sertificētu speciālistu sarakstu var iepazīties http://www.boschbaltic-tronic.com/ Pretenzijas tiek atzītas tikai tad, ja karstā ūdens tvertnes remontam ir pieaicināts Robert Bosch sertificēts speciālists un viņam tiek uzrādīts pilnībā aizpildīts šis garantijas talons.

Tel: +371 67 802 080
www.bosch.lv.

LT

Garantijos sąlygos:

Bosch Tronic elektriniams vandens šildytuvams taikoma 2 metų (24 mėnesių) garantija nuo pardavimo dienos.
Bosch Tronic elektrinių vandens šildytuvų korpusams taikoma 5 metų (60 mėnesių) garantija nuo pardavimo dienos.
Galioja tik kartu su prietaiso įsigijimą patvirtinančiu dokumentu Latvijoje, Lietuvoje, Estijoje ir Kaliningrado srityje.

1. Garantija galioja, atliekant instrukcijoje nurodytą reguliarią techninę priežiūrą.
2. Remonto metu pakeistoms detalėms taikoma 6 mėnesių garantija, jei remontą atliko sertifikuotas Bosch techninės priežiūros centro partneris.
3. Bendras gaminio garantinis laikotarpis negali būti pratęstas, remiantis garantiniu laikotarpiu atliktu remontu.
4. Prietaisui sugedus, garantija netaikoma, jei:
- prietaisas buvo naudojamas ne pagal instrukcijoje nurodytus įrengimo ir priežiūros reikalavimus;
- matoma mechaninių prietaiso pažeidimų;
- nesilaikoma instrukcijoje nurodyto vandens ir elektros tiekimo standartų;
- pažeistas atpažinties lipdukas ir todėl neįmanoma nustatyti prietaiso serijos numerio;
- neįmontuotas vandentiekio slėgio reduktorius, kai vandentiekio sistemos slėgis yra didesnis nei 6 bar;
- ant šalto vandens tiekimo vamzdžio neįmontuotas originalus atbulinis (apsauginis) vožtuvas arba jis yra pažeistas, užblokuotas, arba užterštas dėl nekokybiško vandens;
- prietaisas nėra įžemintas;
- į prietaisą įmontuota kitų gamintojų prietaisų detalių;
- prietaisas buvo netinkamai gabenamas, saugomas ar naudojamas patalpose, kuriose buvo netinkamos klimato sąlygos;
- detalės (magnio anodas, tarpiklai) natūraliai nusidėvėjo;
- pažeista gamintojo ar techninės priežiūros centro plomba;
- prietaisas sugedo ne dėl gamintojo kaltės;
- prietaisą išrinko arba remontavo asmuo, nesertifikuotas Bosch techninės priežiūros centro.
5. Gedimai pašalinami pagal galiojančius pardavėjo šalies įstatymus.
6. Garantija galioja tik tada, jei:
- prietaisas įsigytas iš oficialiųjų Bosch atstovų ir pirkėjas turi galiojantį kasos kvitą arba sąskaitą;
- garantiniame talone yra pardavėjo antspaudas;
- yra teisingai užpildyti visi garantinio talono laukai ir jame nėra jokių pataisymų.
7. Nepagrįstai iškvietus techninės priežiūros centro meistrą (nėra garantinis įvykis), visas su iškvietimu susijusias išlaidas sumoka naudotojas.
8. Už atskirą mokestį techninės priežiūros centro darbuotojas gali pašalinti gedimus, atsiradusius ne dėl gamintojo kaltės. Jei prietaisas netinkamai veikia dėl gedimų, atsiradusių ne dėl gamintojo kaltės, jam nebetaikoma garantija. Techninės priežiūros centro darbuotojas neprivalo remontuoti kitų prietaisų, prie kurių prijungtas elektrinis vandens šildytuvas. Jis tai gali atlikti savo nuožiūra už papildomą mokestį.
9. Veiksmai, kurie turi būti atliekami nustačius prietaiso veikimo trikdžius:
- išjungti prietaisą iš elektros tinklo, išjungti šalto vandens tiekimą ir susisiekti su Bosch techninės priežiūros centru;
- nustačius vandens nuotėkį rezervuarą reikia ištuštinti (jei jungties schemoje tai numatyta neišmontuojant jungties elementų) ir susisiekti su Bosch techninės priežiūros centru;
- jokiu būdu negalima patiems išmontuoti ir išrinkti prietaiso arba jungties elementų, kol neatvyko Bosch techninės priežiūros centro darbuotojas.
  Su montavimo ir naudojimo taisyklėmis galima susipažinti prie karšto vandens rezervuaro pridėtoje instrukcijoje. Su garantijos taisyklėmis ir sertifikuotų Robert Bosch specialistų sąrašu galima susipažinti interneto svetainėje http://www.boschbaltic-tronic.com/ Pretenzijos priimamos tik tada, kai karšto vandens rezervuarui remontuoti iškviečiamas sertifikuotas Robert Bosch specialistas ir jam pateikiamas tinkamai užpildytas šis garantinis talonas.

Tel. +370 37 410 925
www.bosch.lv.

RU

Гарантийные условия

Гарантийный срок на электрические водонагреватели Bosch Tronic составляет 2 года (24 месяца) со дня продажи.
Гарантийный срок на бак электрического водонагревателя Bosch Tronic составляет 5 лет (60 месяцев) со дня продажи.
Гарантия действительна только на территории Латвии, Литвы, Эстонии и Калининградской области вместе с документом, подтверждающим приобретение устройства.

1. Гарантия действует при условии выполнения регулярного технического обслуживания, указанного в инструкции.
2. Гарантия на детали, замененные во время ремонта, составляет 6 месяцев, если ремонт выполнен сертифицированным партнерским сервисом Bosch.
3. Общий гарантийный срок, предоставляемый на продукт, не продлевается на основании ремонтов, выполненных в течение гарантийного срока.
4. Гарантия не распространяется на повреждения, возникшие в следующих случаях:
- использование устройства не в соответствии с указанными в инструкции условиями установки и содержания;
- наличие механических повреждений устройства;
- несоблюдение указанных в инструкции стандартов водоснабжения и подачи электричества;
- повреждение идентификационной наклейки, в результате чего определить серийный номер устройства не представляется возможным;
- если не установлен редуктор давления ввода поступающей воды в случаях, когда давление в системе водопровода превышает 6 бар;
- если на трубе подачи холодной воды не установлен оригинальный обратный клапан/предохранительный клапан или он поврежден, заблокирован или засорен в результате подачи некачественной воды;
- если к устройству не подключено заземление;
- если на устройство установлены части устройств других производителей;
- при неправильной транспортировке, хранении или использовании в помещениях с неподходящими климатическими условиями;
- на детали с естественным износом (магниевый анод, прокладки);
- если повреждены пломбы производителя или сервисного центра;
- при наличии других повреждений, возникших не по вине производителя;
- если демонтаж или ремонт выполняет лицо, не сертифицированное в сервисном центре Bosch.
5. Устранение повреждений осуществляется согласно законодательству, действующему в стране продажи.
6. Гарантийные условия в силе только при выполнении следующих условий:
- устройство приобретено у официальных представителей Bosch, имеется действительный кассовый чек или накладная;
- в гарантийном талоне поставлена печать продавца;
- гарантийный талон полностью и правильно заполнен без каких-либо исправлений.
7. Если работник сервиса вызван необоснованно (случай не гарантийный), все расходы, связанные с вызовом, в полном объеме оплачивает пользователь.
8. За отдельную плату работник сервиса может устранить повреждения, возникшие не по вине производителя. Если повреждения, возникшие не по вине производителя, влияют на качественную функциональность устройства, гарантия на устройство утрачивает силу. Работник сервиса не обязан ремонтировать другие устройства, к которым подключен электрический водонагреватель. Он может это сделать по собственному усмотрению и за отдельную плату.
9. Действия, которые необходимо предпринять при обнаружении нарушений в работе устройства:
- отключить устройство от подачи электричества, отключить подачу холодной воды и обратиться в сервисный центр Bosch;
- при обнаружении утечки воды из бака опустошить бак (если система подключения это позволяет без демонтажа элементов подключения) и обратиться в сервисный центр Bosch;
- ни в коем случае не демонтируйте и не разбирайте устройство или элементы подключения до прибытия работника сервисного центра Bosch.
  С условиями монтажа и использования можно ознакомиться в инструкции, приложенной к баку для горячей воды. С гарантийными условиями и списком сертифицированных специалистов Robert Bosch можно ознакомиться по адресу: http://www.boschbaltic-tronic.com/ Претензии принимаются только если в ремонте бака для горячей воды задействован сертифицированный специалист Robert Bosch и ему предъявлен настоящий полностью заполненный гарантийный талон.

Tel. +370 37 410 925
www.bosch.lv.

EE Elektriboileri garantiitalong
LV Elektriskā ūdens sildītāja garantijas talons
LT Elektrinio vandens šildytuvo garantinis talonas
RU Гарантийный талон на электрический водонагреватель

Elektriboiler (nimetus, tähis): Karstā ūdens tvertne (nosaukums, apzīmējums): Karšto vandens rezervuaras (pavadinimas, ženklinimas): Электрический водонагреватель (название, обозначение)			
Elektriboileri identifitseerimisnumber: Karstā ūdens tvertnes identifikācijas numurs: Karšto vandens rezervuaro atpažinties numeris: Идентификационный номер водонагревателя:			
Kauplus, müügikoht: Veikals, pārdošanas vieta: Parduotuvė, pardavimo vieta: Магазин, место продажи:			
Müügikuupäev: Pārdošanas datums: Pardavimo data: Дата продажи:		Müüja perekonnanimi ja allkiri: Pārdevēja uzvārds, paraksts: Pardavėjo pavardė, parašas: Фамилия, подпись продавца:	

Tehtud tööd / Veiktie darbi / Atlikti remonto darbai / Выполненные работы

Kuupäev / Datums / Data / Дата	Tehtud tööd / Veiktie darbi / Atlikti darbai / Выполненные работы	Meister / Meistars / Meistras / Мастер	Garantii, Vastutulek, Tasu Garantija, Pretīmnākšana, Maksa Garantija, Pagalba, Mokestis Гарантия, Уступка, Плата	Märkused, Piezīmes, Pastabos, Примечания

Pastabos

Pastabos

6720821463

Robert Bosch UAB
Ateities plentas 79A.
LT 52104 Kaunas
Tel.: 00 370 37 410925